Performance

3048001 3048201 3048101

a

b

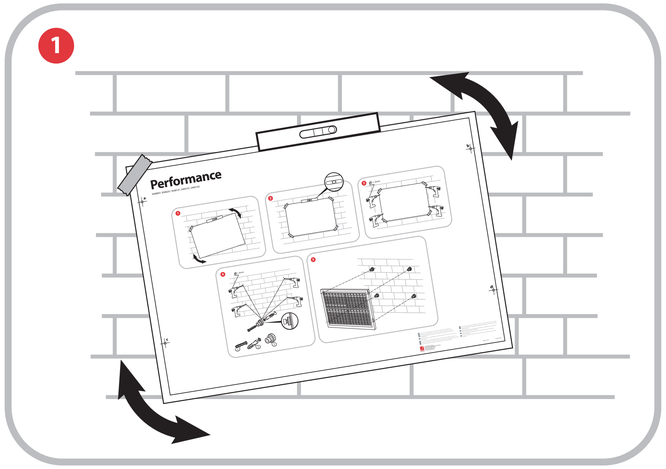

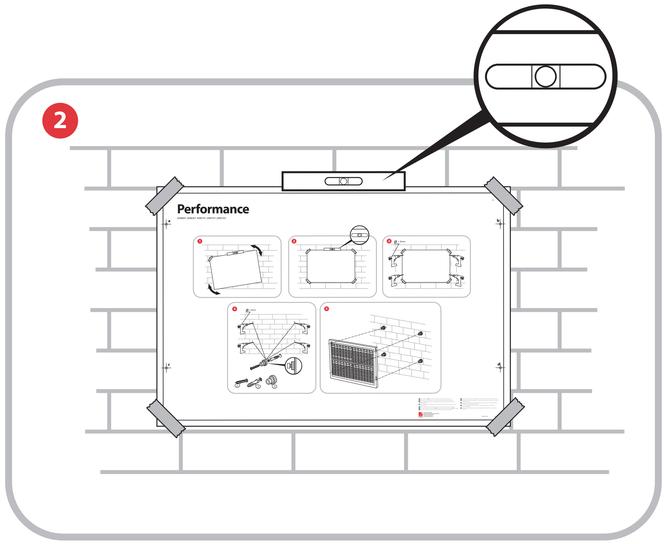

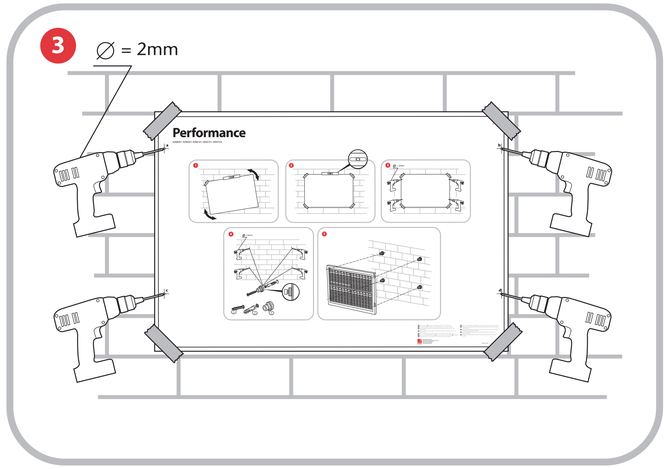

c

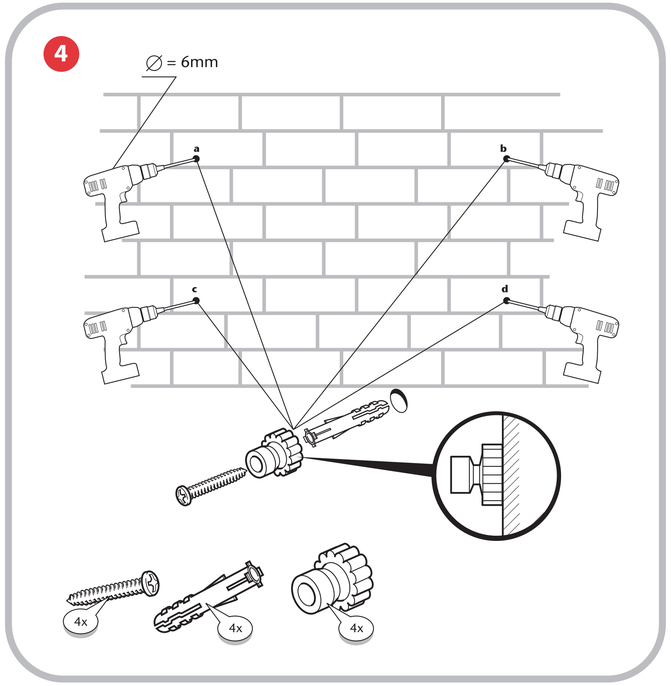

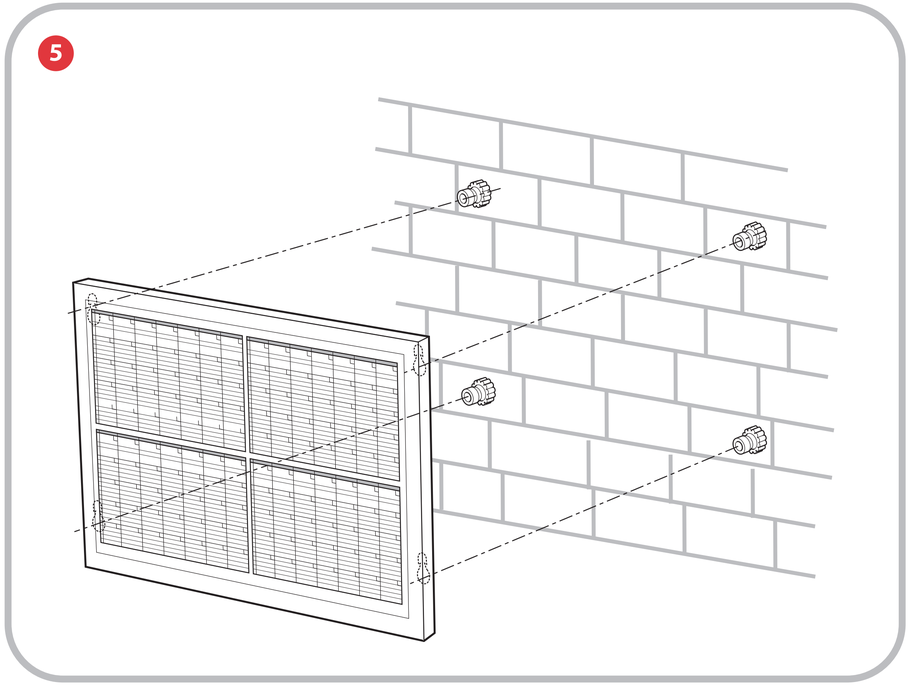

d

GB
ACCO accepts no liability if the product is not assembled and used in the correct way. Plays use the correct fixings for your wall type.
DE
Bei unsachgemäßer Montage oder zweckentfremdeter Verwendung des Produkts übernimmt ACCO keinerlei Haftung. Die für die jeweilige Wand geeigneten Montagewerkzeuge verwenden.
FR
ACCO décline toute responsabilité si le produit n'est pas assemblé et utilisé correctement. Utiliser les fixations appropriées pour votre type de mur.
NL
ACCO aanvaardt geen aansprakelijkheid als het product niet op de juiste manier wordt gemonteerd en gebruikt. Gebruik altijd de juiste bevestigingen voor uw muurtype.
ES
ACCO declina toda responsabilidad si el producto no se ajusta a utilizar de forma correcta. Utilice las fijaciones adecuadas para su tipo de pared.
IT
ACCO non si assume alcuna responsabilità se il prodotto non viene assemblato e utilizzato nel modo corretto. Utilizzare i fissaggi corretti per il tipo di parete.

PT
A ACCO não aceita qualquer responsabilidade se o produto não for montado e utilizado da forma correta. As peças utilizam as fixações corretas para o seu tipo de parede.
DK
ACCO pilsager sig intet ansvar, hvis produktet ikke samles og bruges på den rigtige måde. Brug de korrekte fastgørelser til din vægtype.
NO
ACCO pilsar seg intet ansvar hvis produktet ikke monteres og brukes på riktig måte. Bruk de riktige festene for din vægtype.
SE
ACCO tar inte på sig något ansvar om produkten inte monteras och används på rätt sätt. Använd korrekta fästanordningar för din väggtyp.
FI
ACCO ei ota vastuuta, jos tuotetta ei oile koottu ja käytetty oikein. Käytä sinnittyppiteni sopiva kiinnikkeitä.
EE
ACCO ei oliva vastutust, kui toode ei oile õigesti kokku pandud ja kasutatud. Kasutage oma sinnatüüdele vastavaid kinnitusi.

LV
ACCO neuzemas nekādu atbildību, ja produkts nav pareiši samontēts un lietots. Lūdz izmantot paraizos otiprinājumus, kas piemērotī jūsu sienas tipam.
LT
ACCO neprisiima jokios atsakomybės, jei gaminys surinkamas ir naudojamas netinkamai. Naudokite tinkamus tvirtinimo elementus, tinkamus jūsų sienos tipui.
PL
ACCO nie ponosi odpowiedzialności, jeśli produkt nie zostanie zmontowany i użyty we właściwy sposób. Należy używać mocowań odpowiednich dla danego typu ściany.
CZ
Společnost ACCO nenese žádnou odpovědnost, pokud výrobek není sestaven a použiván správným způsobem. Používejte správné upevňovací prvky pro dané typ stěny.
SK
Spoločnosť ACCO nenesie žiadnu zodpovědnosť, ak výrobok nie je zostavený a používaný správnym spôsobom. Použitie správne upevňovacie prvky pre váš typ stěny.
HU
Az ACCO nem vállal felelősséget, ha a terméket nem a megfelelő módon szerelik össze és használják. Használja a fal típusának megfelelő rögzítőelemeket.

RO
ACCO nu acceptă nicio răspundere în cazul în care produsul nu este asamblat și utilizat în mod corect. Utilizați fixările corecte pentru tipul de perete.
UA
ACCO не несе відповідальності, якщо виріб зібрано і використовується неправильно. Використовуйте правильні кріплення для вашого типу стіни.
KZ
Өнім дұрыс құрастырылмаса және пайдаланылмаса, ACCO ешқандай жауапкершілік көтермейді. Пайсалар қабырға түріне дұрыс бекітпелерді пайдаланады.
TR
ACCO, ürünün doğru şekilde monte edilmemesi ve kullanılmaması durumunda hiçbir sorumluluk kabul etmez. Duvar tipiniz için doğru sabitleme parçalarını kullanın.
GR
Η ACCO δεν δέχεται κάμια ευθύνη εάν το προϊόν δεν συναρμολογήθεί και δεν χρησιμοποιήθεί με τον σωστό τρόπο. Χρησιμοποιήστε τις σωστές στηρώσεις για τον τύπο του τοίχου σας.

ACCO UK Ltd
Millennium House
65 Walton St, Aylesbury HP21 7QG
United Kingdom
www.accobrands.com

Made in China